TOTAL

One-Stop Tools Station

MARTEAU DEMOLISSEUR

TH215002

1500W

Instructions de sécurité

Mise en garde

Lisez tous les avertissements de sécurité et toutes les instructions. Le non-respect de tous les avertissements et instructions peut entraîner un choc électrique, un incendie et / ou des blessures graves.

Le terme «outil électrique» dans les avertissements fait référence à votre outil électrique fonctionnant sur secteur (filaire) ou à batterie (sans fil).

Remarque: conservez tous les avertissements et instructions pour référence ultérieure.

1) **Sécurité dans la zone de travail**
   a. Gardez la zone de travail propre et bien éclairée pour éviter les accidents.
   b. N'utilisez pas d'outils électriques dans des atmosphères explosives, par exemple en présence de liquides inflammables, de gaz ou de poussières susceptibles de provoquer des incendies.
   c. Tenez les enfants et autres personnes non autorisées à l'écart lors de l'utilisation d'un outil électrique. Les distractions peuvent vous faire perdre le contrôle de l'outil.

2) **Sécurité électrique**
   a. Les fiches des outils électriques doivent correspondre à la prise. Ne modifiez en aucun cas la fiche. L'utilisation d'une fiche appropriée réduit le risque de choc électrique.
   b. Évitez tout contact corporel avec des surfaces mises à la terre telles que des tuyaux, des radiateurs, des cuisinières et des réfrigérateurs. Il existe un risque accru de choc électrique si votre corps est mis à la terre.
   c. N'exposez pas les outils électriques à la pluie ou à des conditions humides. L'eau pénétrant dans un outil électrique augmentera le risque de choc électrique.
   d. N'utilisez jamais le cordon pour transporter, tirer ou débrancher l'outil électrique. Gardez le cordon à l'écart de la chaleur ou de l'huile.
   e. Lorsque vous utilisez un outil électrique à l'extérieur, utilisez une rallonge adaptée à une utilisation en extérieur.
   f. Si l'utilisation de l'outil dans un endroit humide est inévitable, utilisez une alimentation protégée par un dispositif à courant résiduel (RCD) pour réduire le risque de choc électrique.

3) **Sécurité personnelle**
   a. Soyez toujours vigilant, faites attention à ce que vous faites et faites preuve de bon sens lorsque vous utilisez l'outil.
   b. N'utilisez pas d'outil électrique si vous êtes fatigué ou sous l'influence de drogues ou d'autres substances.
   c. Utilisez un équipement de protection individuelle. Portez toujours des lunettes de protection. Les équipements de protection tels qu'un masque anti-poussière, des chaussures de sécurité antidérapantes, un casque ou une protection auditive utilisés dans les bonnes conditions réduiront les blessures. De plus, ne portez pas de vêtements amples ni de bijoux.

d. Évitez tout démarrage accidentel de l'outil. Assurez-vous que l'interrupteur est en position d'arrêt avant de le connecter à l'alimentation électrique et de le déplacer.
e. Retirez toute clé de réglage ou clé avant d'allumer l'outil électrique. Une clé ou une clé attachée à une partie rotative de l'outil électrique peut provoquer des blessures graves.
f. Si des dispositifs d'extraction et de collecte de poussière sont utilisés, assurez-vous qu'ils sont correctement connectés. Utilisez ces appareils correctement et vous réduirez les risques de poussière.

4) Utilisation et entretien des outils électriques

a. Ne forcez pas l'outil. Utilisez le bon outil électrique pour chaque utilisation.
b. N'utilisez pas l'outil électrique si son interrupteur d'alimentation ne fonctionne pas. Tout outil électrique qui ne peut pas être contrôlé avec l'interrupteur est dangereux et doit être réparé.
c. Débranchez la fiche de la source d'alimentation avant d'effectuer des réglages, de changer d'accessoires ou de ranger l'outil pour éviter un démarrage accidentel.
d. Utilisez l'outil électrique, les accessoires et les forets, etc. conformément à ces instructions, en tenant compte des conditions de travail et des travaux à effectuer. L'utilisation de l'outil électrique pour des opérations autres que celles prévues peut entraîner une situation dangereuse.
e. Rangez les outils électriques hors de portée des enfants et ne permettez pas aux personnes qui ne sont pas familiarisées avec l'outil de l'utiliser.
f. Effectuer un entretien régulier sur les outils électriques. Vérifiez le mauvais alignement ou le coincement des pièces mobiles, les pièces cassées et toute autre condition pouvant affecter le fonctionnement des outils électriques. S'il est endommagé, faites réparer l'outil électrique avant de l'utiliser. De nombreux accidents sont causés par des outils électriques mal entretenus.
g. Gardez les accessoires propres et affûtés, car avec un bon entretien, ils risquent moins de se coincer et sont plus faciles à contrôler.

5) Un service

a. Faites réparer votre outil électrique par une personne qualifiée et utilisez les pièces de rechange recommandées par le fabricant. Cela garantira que la sécurité de l'outil électrique est maintenue.

Règles de sécurité pour une utilisation correcte

	Double isolation pour une protection supplémentaire
	Lisez le manuel d'instructions avant utilisation.
	Conformité CE.
	Portez des lunettes de sécurité, une protection auditive et un masque anti-poussière.
	Les déchets de produits électriques ne doivent pas être jetés avec les ordures ménagères. Veuillez recycler dans les installations appropriées. Consultez votre autorité locale ou votre revendeur pour obtenir des conseils de recyclage.
	Alerte de sécurité. N'utilisez que des accessoires approuvés par le fabricant.
	Indique un risque de choc électrique.
	Débranchez immédiatement la fiche du secteur au cas où le câble serait endommagé et pendant la maintenance.
	Portez une protection auditive et oculaire.

Avertissements de sécurité supplémentaires

- Portez des protections auditives. L'exposition au bruit peut entraîner une perte d'audition.
- Utilisez des poignées auxiliaires, si elles sont fournies avec l'outil. La perte de contrôle peut entraîner des blessures.
- Tenez l'outil électrique par les surfaces de préhension isolées lorsque vous effectuez une opération où l'accessoire de coupe peut entrer en contact avec des fils cachés ou son propre cordon.
- L'accessoire de coupe entrant en contact avec un cordon sous tension peut provoquer un choc électrique pour l'opérateur.
- Acheminez toujours le câble vers l'arrière, loin de la machine.
- Ne transportez pas la machine par le câble.

- Lorsque vous travaillez avec la machine, tenez-la toujours fermement à deux mains et restez ferme.
- Pendant les pauses de travail ou lorsque vous n'utilisez pas l'outil (par exemple, changement d'outils de travail, réparations, nettoyage, réglage), débranchez l'outil de l'alimentation électrique.
- Les personnes non qualifiées ne peuvent pas utiliser cet outil.
- Gardez les accessoires hors de la portée des enfants.
- Utilisez uniquement les accessoires d'origine recommandés par le fabricant.

Autres risques

Même lorsque l'outil électrique est utilisé conformément aux prescriptions, il n'est pas possible d'éliminer tous les facteurs de risque résiduels:

a. Les défauts de santé résultant de l'émission de vibrations si l'outil électrique est utilisé pendant une période prolongée ou s'il n'est pas correctement géré et entretenu.
b. Blessures et dommages matériels dus à la rupture soudaine des accessoires cassés.

Mise en garde

Cet outil électrique produit un champ électromagnétique pendant son fonctionnement. Ce champ peut, dans certaines circonstances, interférer avec les implants médicaux actifs ou passifs.

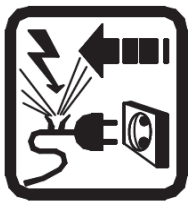

Pour réduire le risque de blessures graves, nous recommandons aux personnes portant des implants médicaux de consulter leur médecin avant d'utiliser cet outil électrique.

Si le cordon est endommagé ou coupé pendant le travail, ne le touchez pas, débranchez immédiatement l'outil. N'utilisez jamais la machine avec un cordon endommagé.

La machine ne doit pas être humide et ne doit pas être utilisée dans un environnement humide.

Attention

Travailler en toute sécurité avec cette machine n'est possible que lorsque les informations de sécurité ou d'utilisation sont entièrement lues et les instructions qui y sont contenues sont strictement suivies.

Données techniques

Fiche technique marteau demolisseur	
Tension	220-240V ~
La fréquence	50 / 60Hz
Puissance	1500 W
Fréquence d'impact	1000 à 1900 / min
Énergie	6-25J
Positions du burin	12
Capacité de burinage dans le béton mi-dur	490kg / h
Poids	11 kg
Il comprend	Clé hexagonale de 10 mm Tournevis Tube de graisse Ciseau pointu 18 × 350 mm Ciseau plat 18 × 350mm Jeu de pinceaux 6,5 × 17 × 26 mm

Description du produit

1. protecteur de bit
2. Coque de protection
3. Serrage de bits
4. Poignée anti-vibration
5. Sélecteur de direction
6. Sélecteur de vitesse
7. Indicateur
8. Couvercle du ventilateur
9. Poignée auxiliaire latérale
10. Serrez la poignée auxiliaire

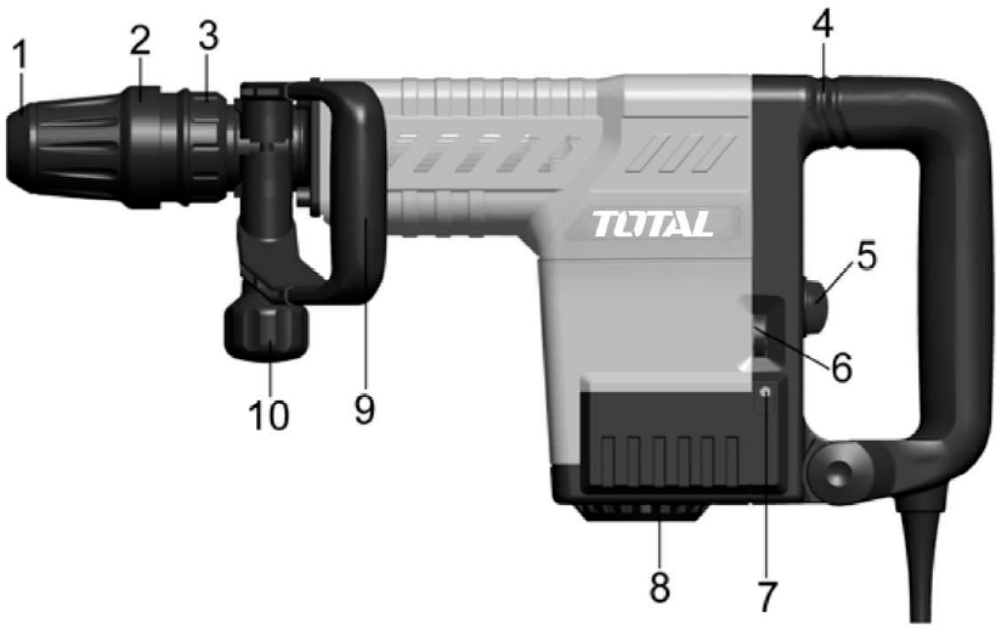

Remarque: L'outil électrique est conçu pour le burinage du béton, de la brique, de la maçonnerie et de l'asphalte, ainsi que pour l'enfoncement et le compactage, lorsque les accessoires respectifs sont utilisés.

Remarque 2: Tous les accessoires illustrés ou décrits ne doivent pas être inclus dans la livraison standard.

Installer

Avant d'utiliser

Source d'énergie

Assurez-vous que la source d'alimentation à utiliser répond aux exigences d'alimentation spécifiées sur la plaque signalétique du marteau.

Commutateur d'allumage

Assurez-vous que l'interrupteur d'alimentation est en position d'arrêt / d'arrêt. Si la fiche est branchée et que l'interrupteur est en position ON, le marteau demolisseur commencera à fonctionner immédiatement, ce qui peut provoquer un accident grave.

Rallonge électrique

Lorsque la zone de travail est éloignée de la source d'alimentation à laquelle l'outil est connecté, utilisez une rallonge d'une épaisseur et d'une capacité suffisantes. La rallonge doit être aussi courte que possible.

Montage

Poignée auxiliaire

- Utilisez votre outil électrique uniquement avec la poignée auxiliaire latérale d'origine. La poignée auxiliaire latérale peut être positionnée dans n'importe quelle position pour une posture de travail confortable, sûre et sans fatigue.
- Desserrez le rouleau de pincement sur la poignée auxiliaire, faites tourner la poignée latérale auxiliaire autour de l'arbre de l'outil électrique jusqu'à la position désirée et resserrez le rouleau de pincement.
- La poignée auxiliaire latérale peut être montée dans une position différente. Pour cela:
    - Dévissez complètement le serrage de la poignée auxiliaire, puis retirez le boulon hexagonal vers le haut.
    - Tirez la poignée auxiliaire latérale sur le côté et faites pivoter la pince restante de 180 °.
    - Assemblez la poignée auxiliaire dans l'ordre inverse.

Changement de bit

Avant de travailler sur l'outil électrique lui-même, débranchez le cordon d'alimentation.

Avec le mandrin du marteau demolisseur, il est possible de changer les mèches facilement et sans aides supplémentaires.

La protection du foret empêche grandement la poussière de forage de pénétrer dans le mandrin pendant le fonctionnement. Lors de l'insertion du foret, veillez à ce que le protecteur ne soit pas endommagé. Sinon, il doit être changé immédiatement avant d'utiliser l'outil.

- Insérer (voir figure A)

- Nettoyez et graissez légèrement l'extrémité de la poignée du foret.
- Insérez le foret en le tournant dans le mandrin jusqu'à ce qu'il s'enclenche.

- Extraction (voir figure B)
  - Repoussez le boîtier de protection et retirez le foret.

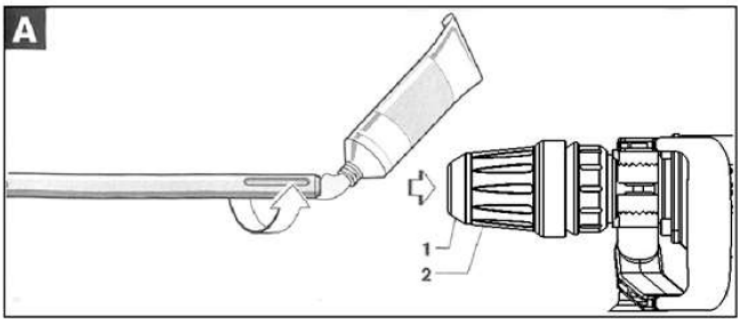

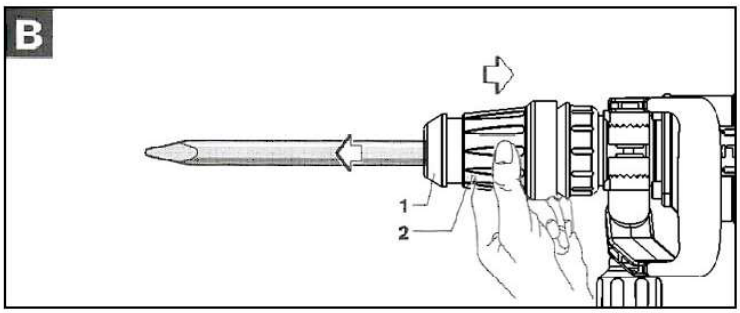

Installer

Vérifiez que la tension secteur est correcte. La tension de l'alimentation électrique doit correspondre à la tension indiquée sur la plaque signalétique de l'outil électrique.

- Pour mettre l'outil électrique sous tension, appuyez sur l'interrupteur dans le sens de la flèche «I».
- Pour éteindre l'outil électrique, appuyez sur l'interrupteur dans le sens de la flèche «0».
- L'outil électrique atteint son taux d'impact maximal après un certain temps pour garantir une température d'outil correcte.
- Ce temps de démarrage peut être raccourci en tapotant une fois le sol avec le ciseau de l'outil électrique.

Réglage de la vitesse d'impact

La commande électronique permet une présélection continue de la vitesse en fonction du matériau à travailler. Le contrôle électronique constant maintient le taux d'impact préréglé presque constant entre les conditions sans charge et de charge.

Sélectionnez la vitesse d'impact avec le bouton de fonction de réglage de la vitesse 10 en fonction du matériau.

Les données du tableau suivant sont des valeurs recommandées.

Interrupteur de réglage de la vitesse d'impact	Fréquence d'impact (min-1)
1	1000
2	1200
3	1350
4	1550
5	1750
6	1900

Modification de la position de burinage

Le ciseau peut être verrouillé dans 12 positions. De cette manière, la position de travail optimale peut être établie pour chaque application.

- Insérez le ciseau dans le mandrin.
- Poussez la pince de foret vers l'avant et faites tourner le burin dans la position requise avec la pince de foret.
- Relâchez la poignée du foret et tournez le ciseau jusqu'à ce qu'il s'enclenche.

Équipement d'absorption des chocs 4

Le marteau demolisseur est équipé d'un système de réduction active des vibrations. Cela peut réduire considérablement le niveau d'exposition sur toute la période de travail. De même, l'opérateur doit être protégé des effets des vibrations.

Entretien

Entretien et nettoyage

Avant de travailler sur l'outil électrique lui-même, débranchez le cordon d'alimentation.

Pour un fonctionnement sûr et approprié, gardez toujours l'outil électrique et les fentes de ventilation propres.

Un protecteur d'embout endommagé doit être remplacé immédiatement. Nous recommandons que cela soit effectué par une personne spécialisée.

Inspection du foret

L'utilisation d'un accessoire émoussé tel qu'une pointe ou un couteau entraînera un dysfonctionnement du moteur et réduira l'efficacité. Remplacez-le par un neuf si nécessaire.

Examen des pièces extérieures

Vérifiez régulièrement que toutes les pièces externes de l'outil ne sont pas endommagées. N'utilisez pas l'outil si les pièces sont endommagées. Si nécessaire, votre outil électrique doit être réparé dans un centre de service agréé TOTAL.

Inspection des boulons de montage

Inspectez régulièrement tous les boulons de montage et assurez-vous qu'ils sont bien serrés. Toute pièce détachée doit être resserrée immédiatement; Le non-respect de cette consigne peut entraîner un grave danger.

Indicateur

Lorsque les balais de charbon sont usés, l'outil électrique s'arrête. Ceci est indiqué à l'avance par l'allumage ou le clignotement de l'indicateur sur le côté de l'outil (référence 7).

Dans ce cas, l'outil électrique doit être envoyé à un agent du service après-vente. Si l'outil électroportatif tombe en panne malgré le soin apporté aux procédures de fabrication et de test, la réparation doit être effectuée par un centre de service après-vente d'outils électriques TOTAL.

Environnement

- Ne jetez pas les appareils électriques avec les déchets municipaux non triés, utilisez des installations de collecte séparées.
- Contactez votre autorité locale pour obtenir des informations sur les systèmes de collecte disponibles.
- Si les appareils électriques sont jetés dans des décharges, des substances dangereuses peuvent s'infiltrer dans les eaux souterraines et pénétrer dans la chaîne alimentaire, nuisant à votre santé et à votre bien-être.
- Recyclez les matières premières au lieu de les éliminer comme déchets.
- La machine, les accessoires et l'emballage doivent être classés pour un recyclage écologique.
- Les composants en plastique sont étiquetés pour un recyclage catégorisé.

Vue éclatée

TH215002

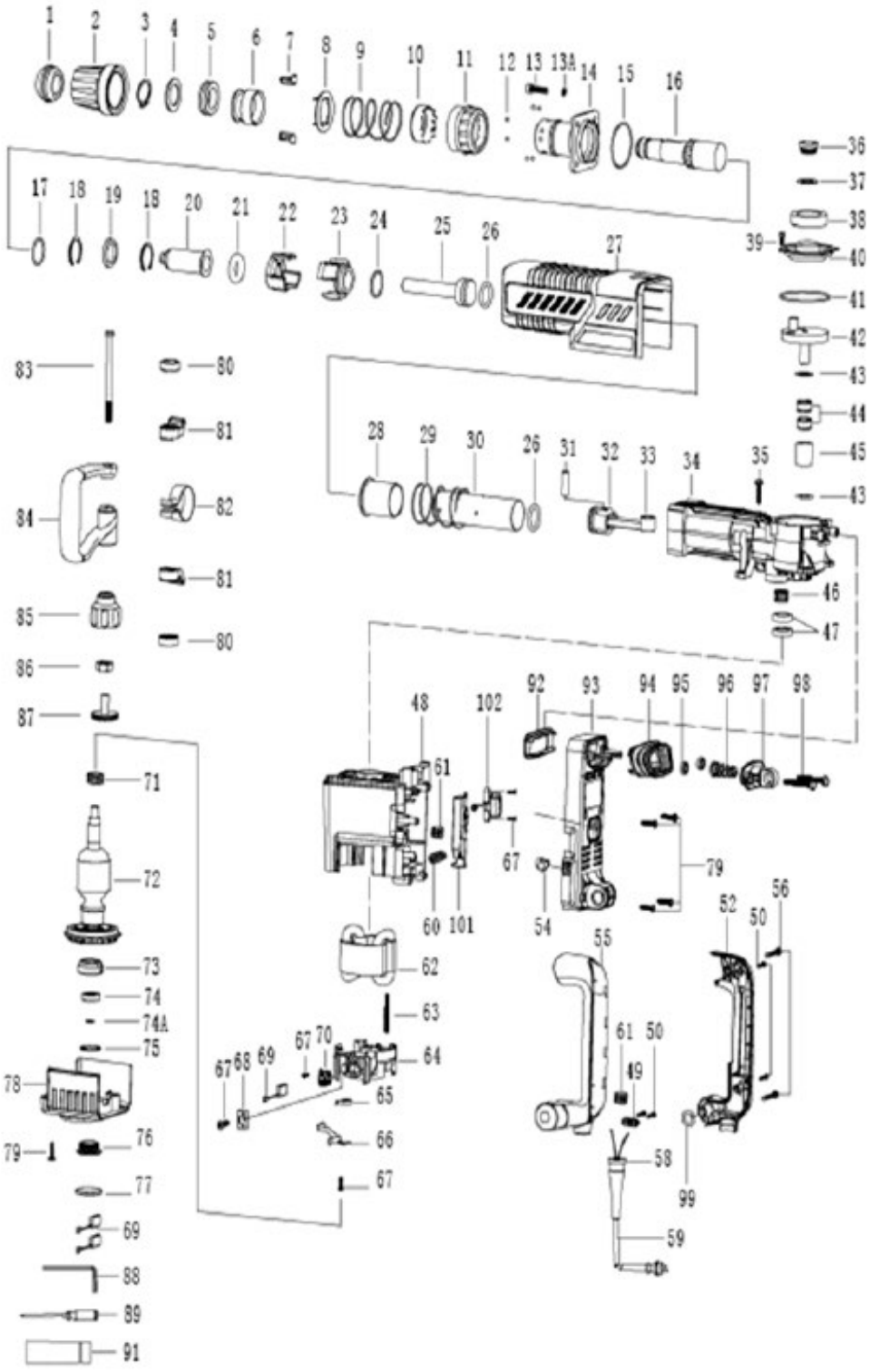

TOTAL

One-Stop Tools Station

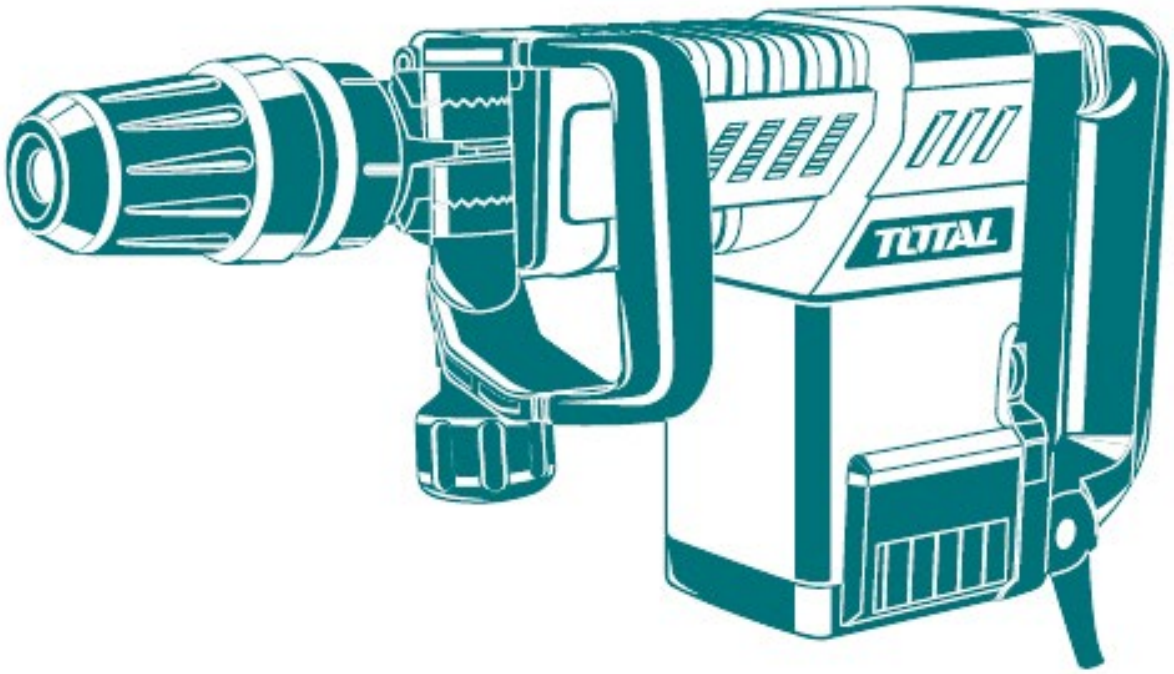

MARTEAU DEMOLISSEUR

1500W